مقارنة شاملة: ما الفرق بين بطاريات السيارات وبطاريات الطاقة الشمسية؟

Category: تقنية

written by www.Mbsmgroup.tn | 16 مارس، 2025

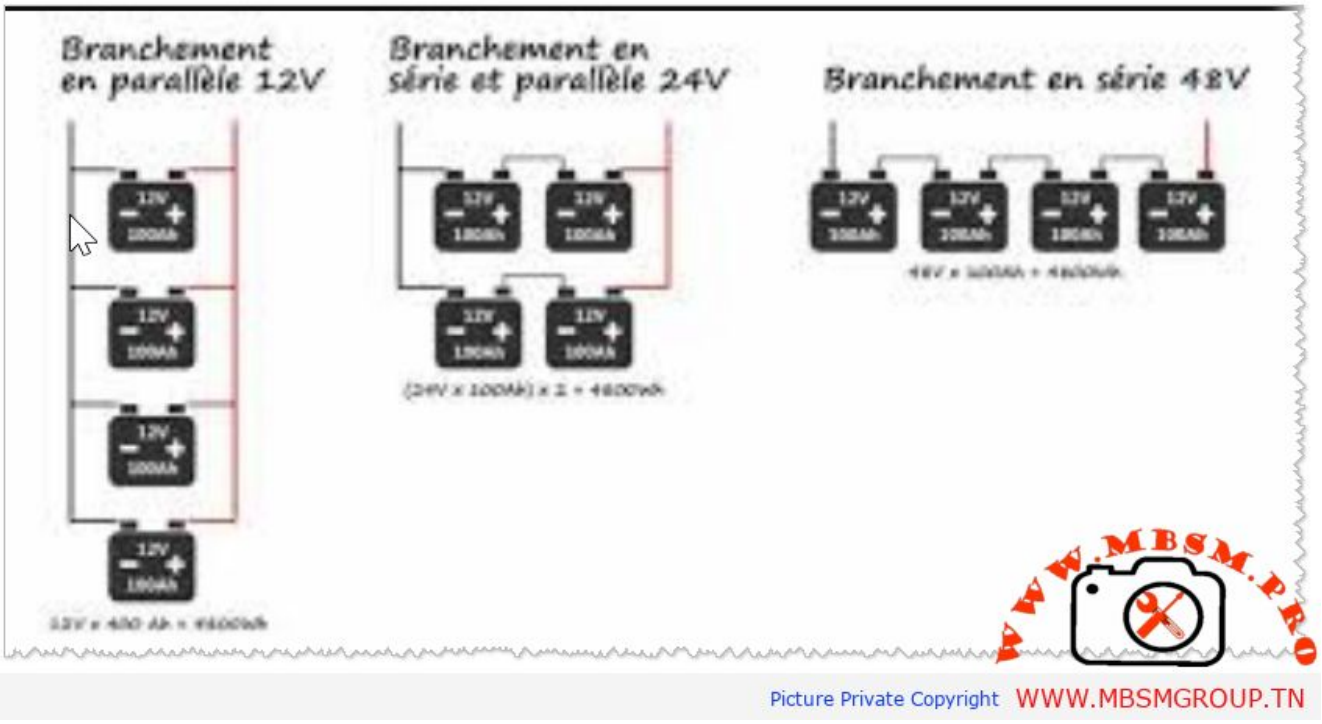

الفـرق بيــن بطاريـات السـيارات وبطاريـات الطاقة الشمسية (جداول مقارنة)

لتسهيل فهم الفروق بين بطاريات السيارات وبطاريات الطاقة الشمسية، قمت بتقسيم المعلومات إلى جداول مقارنة توضح الاختلافات الرئيسية.

1. الغرض من الاستخدام

النقطة	بطاريات السيارات	بطاريات الطاقة الشمسية
الغرض الأساسي	تشغيل محرك السيارة وتشغيل الأنظمة الكهربائية.	تخزين الطاقة المولدة من الألواح الشمسية لاستخدامها لاحقًا.
مصدر الشحن	الدينامو (Alternator) أثناء قيادة السيارة.	الألواح الشمسية أو مصادر طاقة أخرى.
دورة الشحن/التفريغ	غير مناسبة للتفريغ العميق.	مصممة للتفريغ العميق والشحن المتكرر.

2. نوع البطارية والتكنولوجيا

النقطة	بطاريات السيارات	بطاريات الطاقة الشمسية
التكنولوجيا الشائعة	الرصاص الحمضي (Lead-Acid)، AGM، EFB.	الرصاص الحمضي العميقة (Deep-Cycle Lead-Acid)، الليثيوم أيون (Lithium-Ion)، Gel، AGM.
التصميم	مصممة لإطلاق طاقة عالية لفترة قصيرة.	مصممة لتخزين الطاقة واستخدامها بشكل تدريجي.

3. عمر البطارية ودورة الشحن/التفريغ

النقطة	بطاريات السيارات	بطاريات الطاقة الشمسية
عدد دورات الشحن/التفريغ	200-500 دورة (غير مناسبة للتفريغ العميق).	1000-5000 دورة (تعتمد على النوع).
العمر الافتراضي	3-5 سنوات.	5-15 سنة (حسب النوع والجودة).
قدرة التحمل	لا تتحمل التفريغ الكامل.	تتحمل التفريغ العميق حتى 50%-80% من السعة.

---

4. السعة والقدرة

النقطة	بطاريات السيارات	بطاريات الطاقة الشمسية
السعة النموذجية	40-100 أمبير/ساعة (Ah).	100-400 أمبير/ساعة (Ah) أو أكثر.
الجهد القياسي	12 فولت.	12 فولت، 24 فولت، أو 48 فولت حسب النظام.

---

5. كفاءة الطاقة

النقطة	بطاريات السيارات	بطاريات الطاقة الشمسية
كفاءة الطاقة	حوالي 70%-80%.	حوالي 90%-95% (خاصة بطاريات الليثيوم أيون).

النقطة	بطاريات السيارات	بطاريات الطاقة الشمسية
تخزين الطاقة	غير مصممة للتخزين طويل الأمد.	مصممة لتخزين الطاقة لفترات طويلة واستخدامها عند الحاجة.

---

6. التكلفة

النقطة	بطاريات السيارات	بطاريات الطاقة الشمسية
التكلفة التقريبية	50-200 دولارًا (حسب النوع والحجم).	200-2000 دولارًا أو أكثر (خاصة بطاريات الليثيوم أيون).
تكلفة الصيانة	تحتاج إلى صيانة دورية (للأنواع التقليدية).	معظم الأنواع خالية من الصيانة (مثل الليثيوم أيون وAGM).

---

7. المتانة والمقاومة البيئية

النقطة	بطاريات السيارات	بطاريات الطاقة الشمسية
المتانة	أقل متانة في ظروف الطقس القاسية.	أكثر متانة وتتحمل التغيرات المناخية.
المقاومة للصدمات	عرضة للتلف بسبب الاهتزازات والصدمات.	مقاومة للصدمات (خاصة بطاريات AGM وGel).

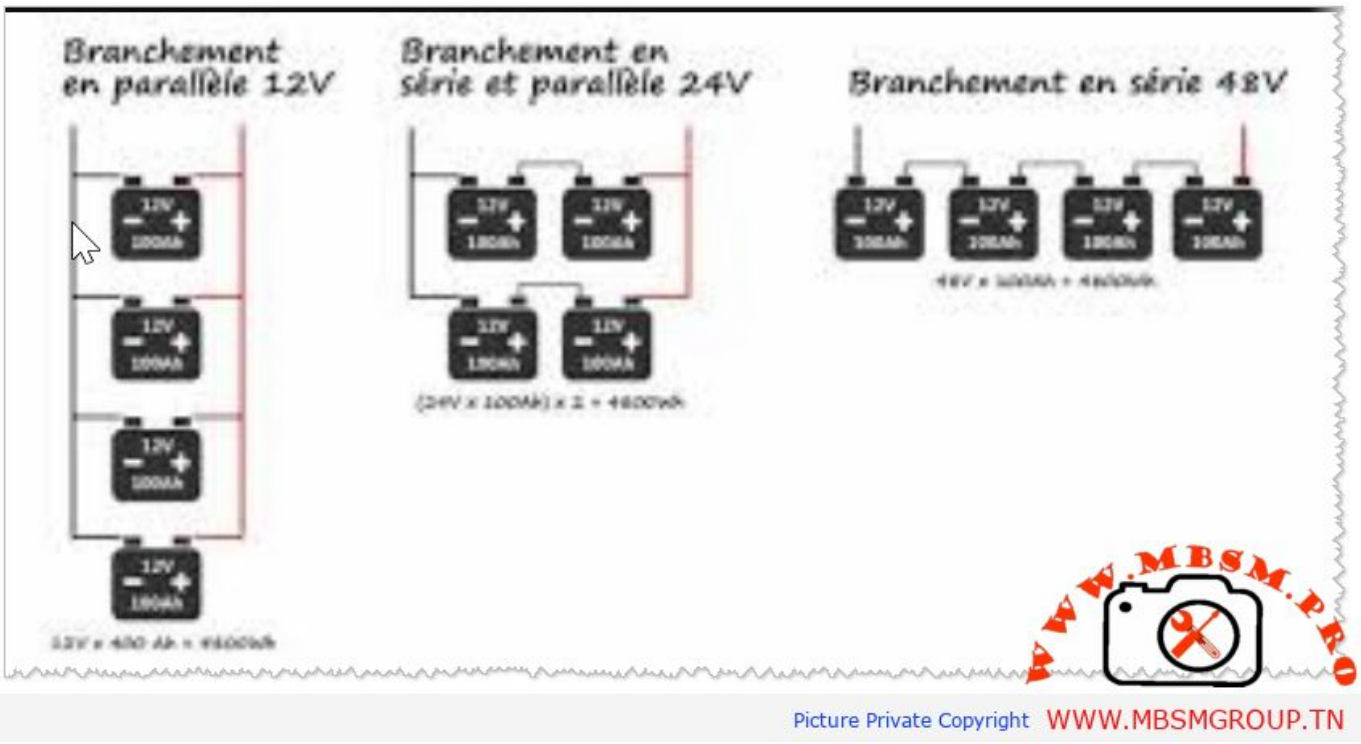

الخلاصة:

من خلال الجداول أعلاه، يمكننا رؤية أن **بطاريات السيارات** مصممة لتوفير طاقة عالية لفترة قصيرة لتشغيل المحرك، بينما **بطاريات الطاقة الشمسية** مخصصة لتخزين الطاقة لفترات طويلة واستخدامها بشكل تدريجي. كل نوع يتميز بمزايا ومواصفات تناسب احتياجاته الخاصة.

الإجابة النهائية: تم تقديم جداول مقارنة توضح الفروق الرئيسية بين بطاريات السيارات وبطاريات الطاقة الشمسية من حيث الغرض، التكنولوجيا، العمر الافتراضي، السعة، الكفاءة، التكلفة، والمتانة.