درس خاص جدا : نصائح هامة جدا لصيانة وشحن المكيفات من خبراء مواقعنا

Category: شروحات ودروس

written by Jamila | 22 أبريل، 2020

توصيات هامة

Picture Private WWW.MBSMGROUP.TN
Picture Private Copyright WWW.MBSMGROUP.TN

Eviter d'obstruer le refoulement ou la reprise d'air

Picture Private WWW.MBSMGROUP.TN
Picture Private Copyright WWW.MBSMGROUP.TN

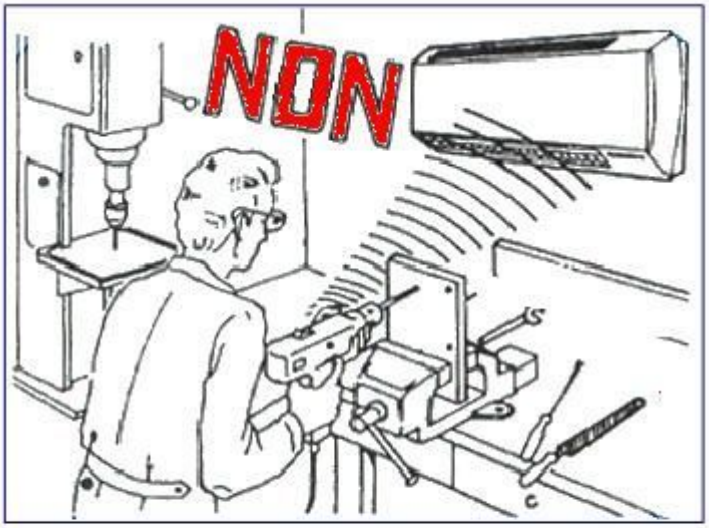

Eviter les ambiances contaminées par des hautes fréquences.

Picture Private WWW.MBSMGROUP.TN
Picture Private Copyright WWW.MBSMGROUP.TN

في نظام لف المواسير أو إعادة اللف بعد الصيانة
يجب أن يكون أنبوب التصريف من تحت

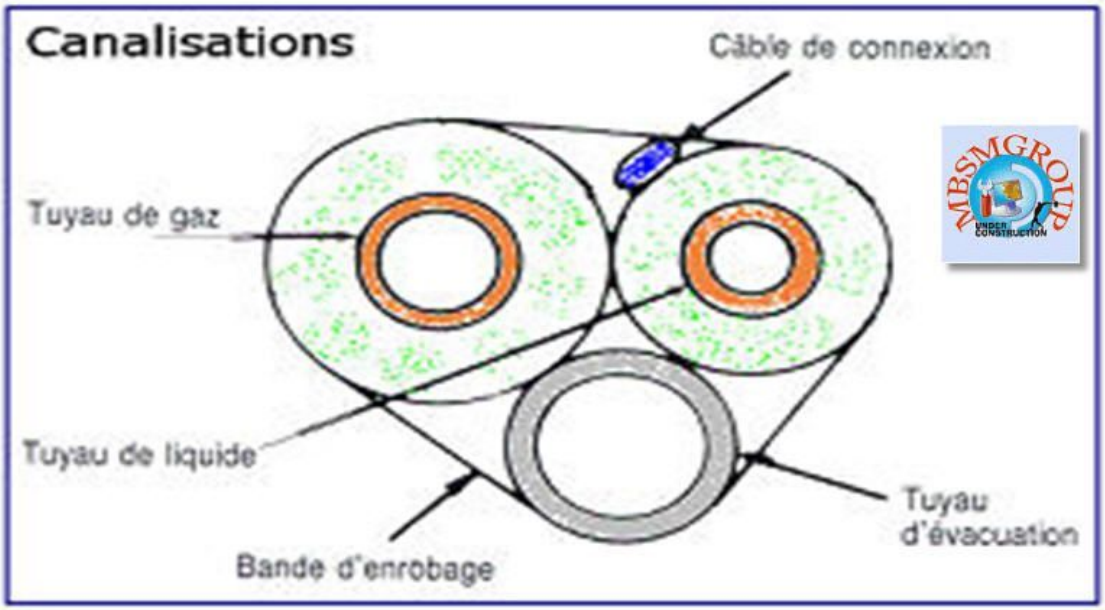

Picture Private WWW.MBSMGROUP.TN
Picture Private Copyright WWW.MBSMGROUP.TN

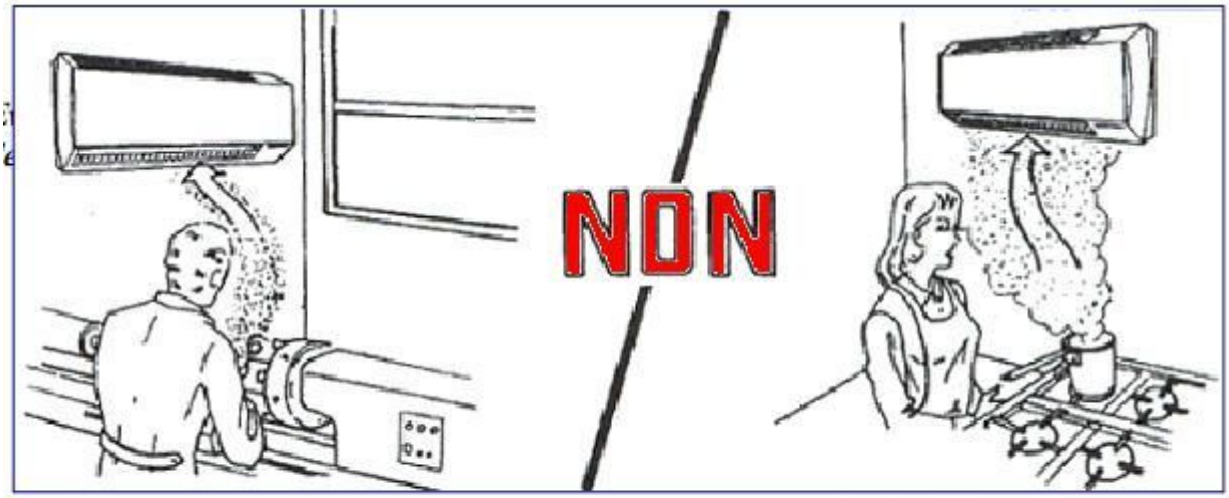

Picture Private WWW.MBSMGROUP.TN
Picture Private Copyright WWW.MBSMGROUP.TN

في خلال إجراءات التمرير بعد الثقب أو المعاملة مع مواسير النحاس يجب تغطية الرؤوس لكي تمنع دخول الغبار أو الرطوبة اللذان سوف يسببان مشاكل كبيرة بعد التشغيل

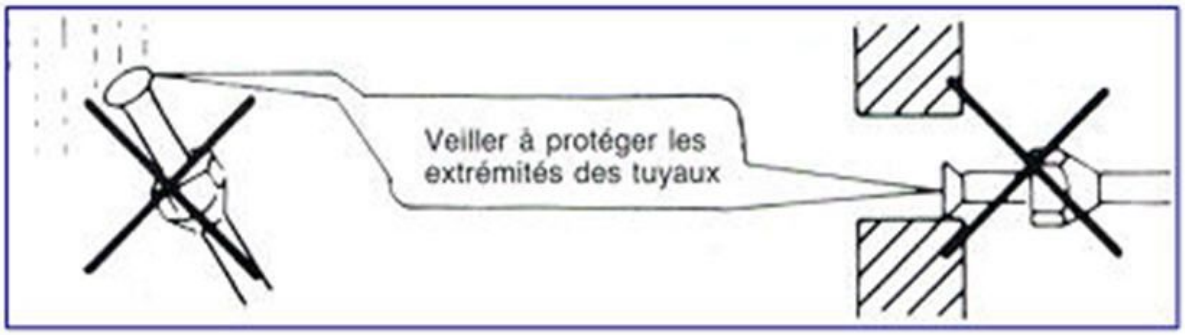

Picture Private WWW.MBSMGROUP.TN
Picture Private Copyright WWW.MBSMGROUP.TN

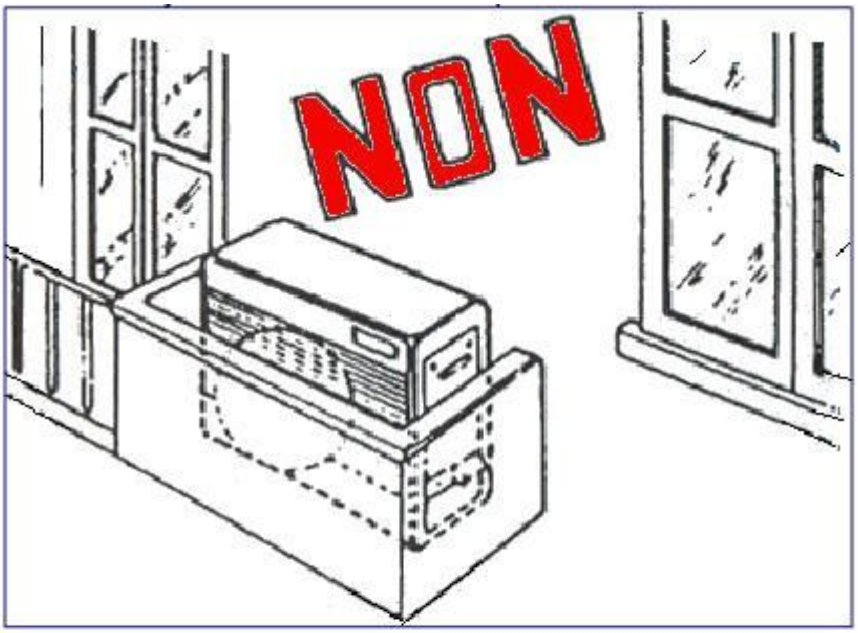

Eviter le positionnement de l'unité à la proximité d'obstacles.

Picture Private WWW.MBSMGROUP.TN
Picture Private Copyright WWW.MBSMGROUP.TN

يمنع طي أو مناورة النحاس أو مواسير المياه لأنه يعطي اكثر فرص للثني الحاد أو التكسر ويضعف قوة الضاغط من بعد التشغيل

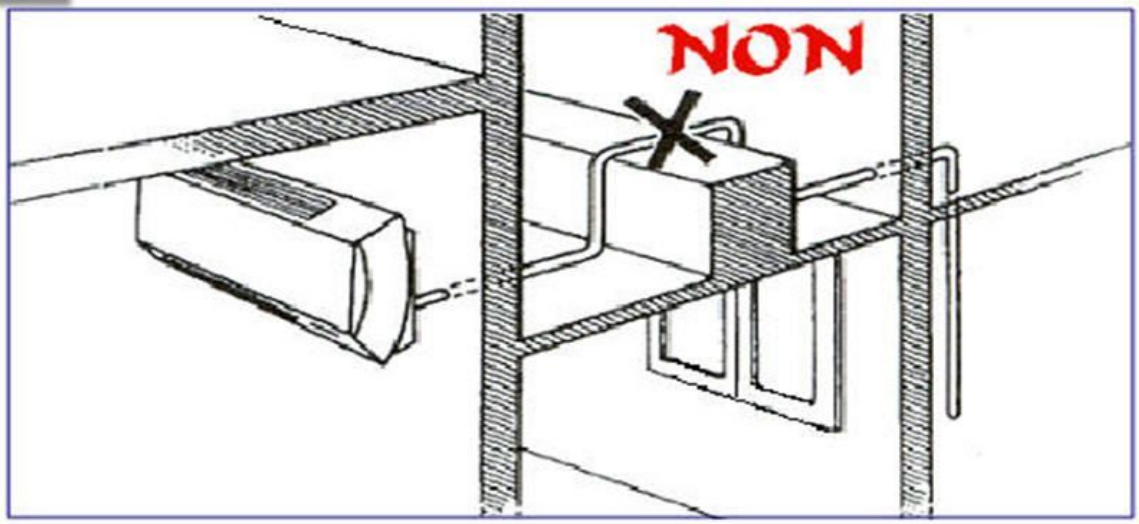

Picture Private WWW.MBSMGROUP.TN
Picture Private Copyright WWW.MBSMGROUP.TN

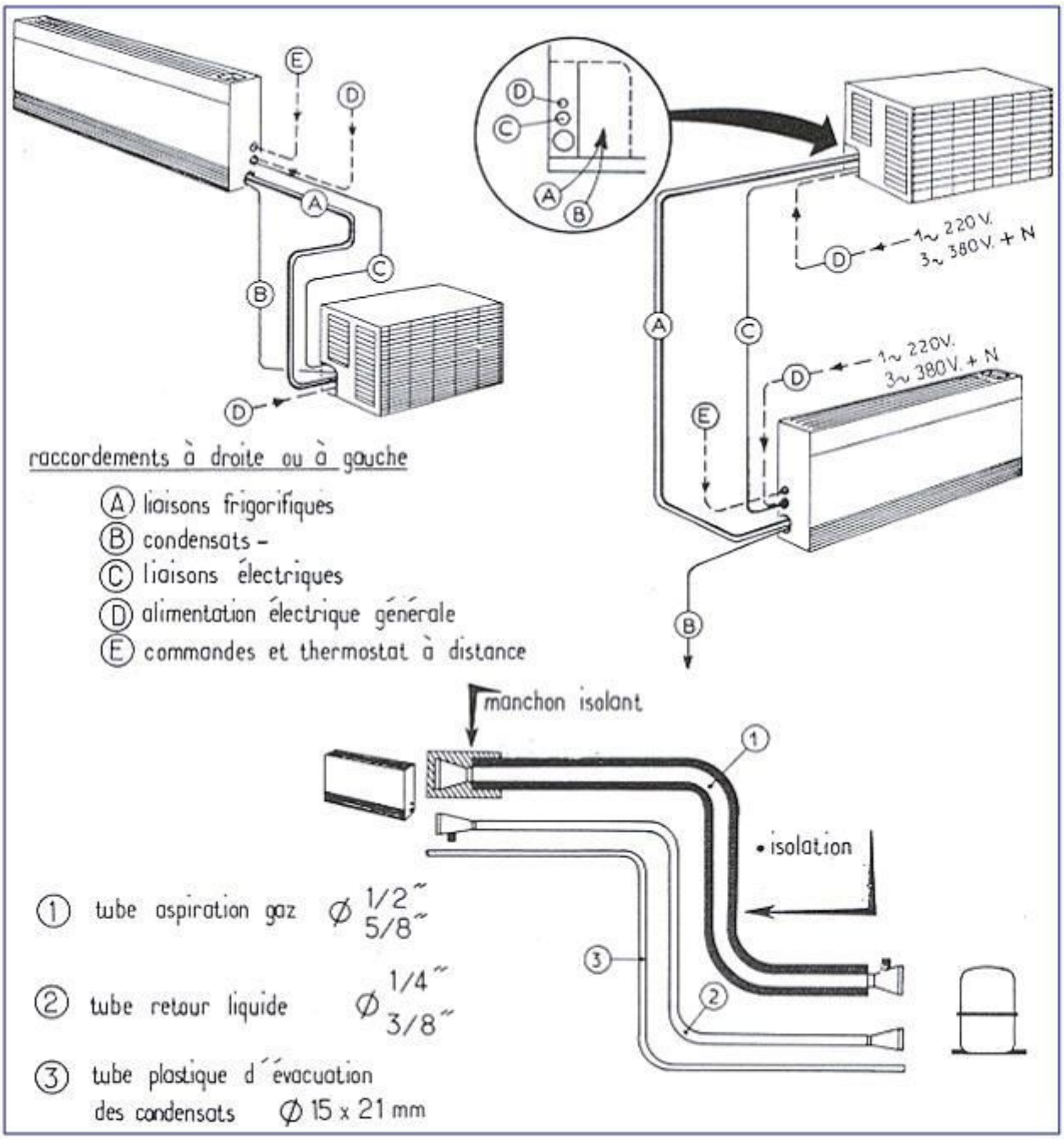

Picture Private WWW.MBSMGROUP.TN
Picture Private Copyright WWW.MBSMGROUP.TN

خلال تمرير المواسير في الثقب العريضة أو من خلال العقبات الطويلة يمنع ميلان او تقوس النحاس أو مواسير المياه لتجنب ركود المياه أو الاحتكاك المفرط ...

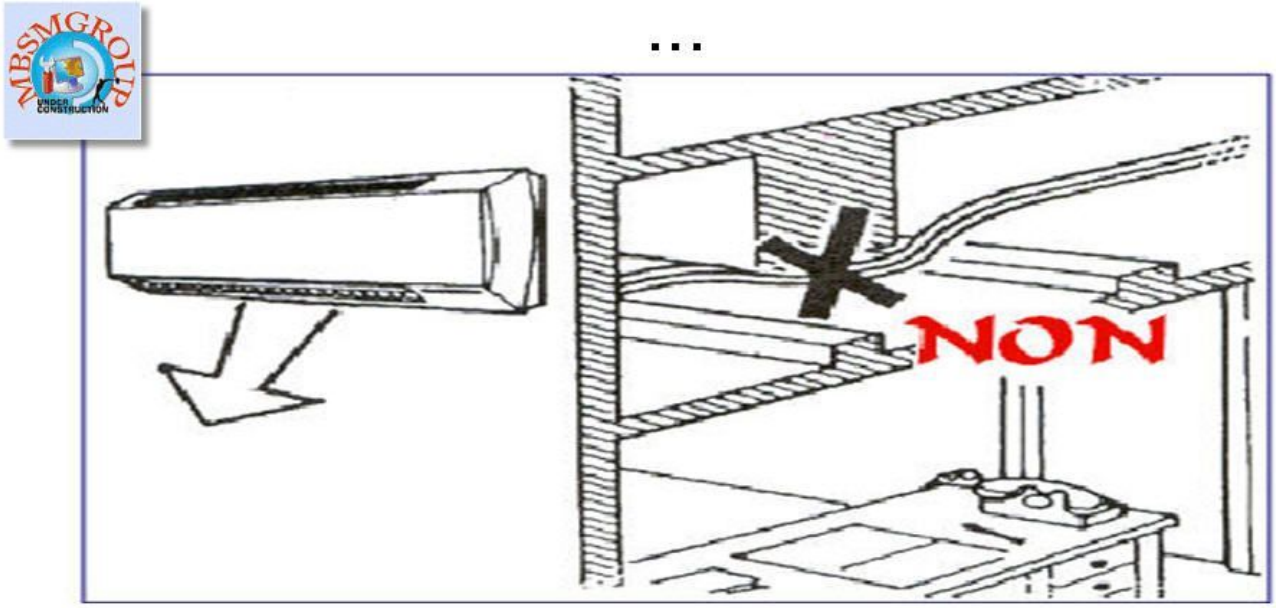

Picture Private WWW.MBSMGROUP.TN
Picture Private Copyright WWW.MBSMGROUP.TN

يمنع منعا باتا وضع مواسير صرف المياه في مسالك الصرف الصحي مباشرة ... يجب بدلا عن ذلك التمرير من خلال حابس للروائح الكريهة وتجربته فعليا بسكب الماء فيه لأن التجربة قبل إتمام أعمال البناء يمكن ان تظهر التسريبات التي يمكن ان تسبب مشاكل كبيرة في ظهور رطوبة في الأسطح او الجدران

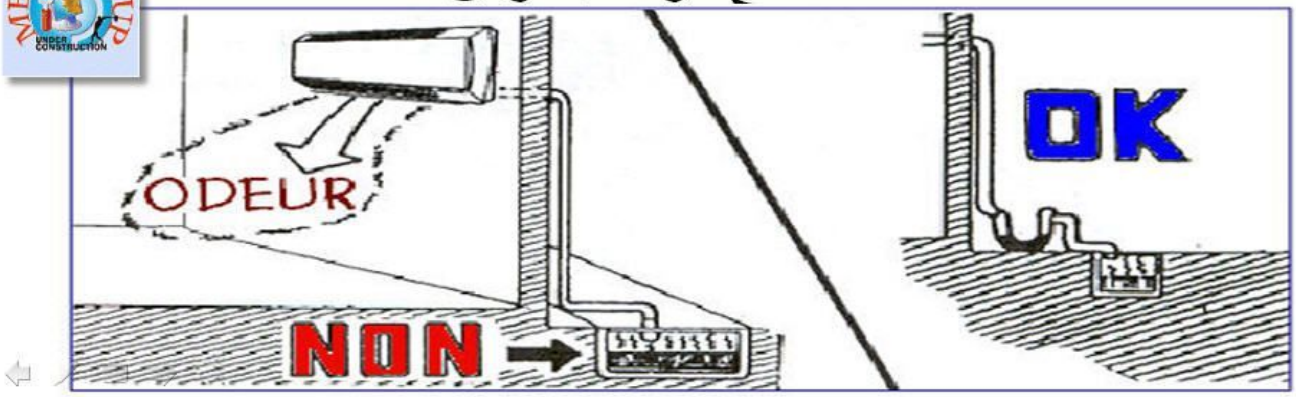

Picture Private WWW.MBSMGROUP.TN
Picture Private Copyright WWW.MBSMGROUP.TN

في خلال عملة المناورة على النحاس أو الطي
يجب تفادي الكسر او الطي الحاد .. يجب استعمال
معدات خاصة أو قوالب مستديرة

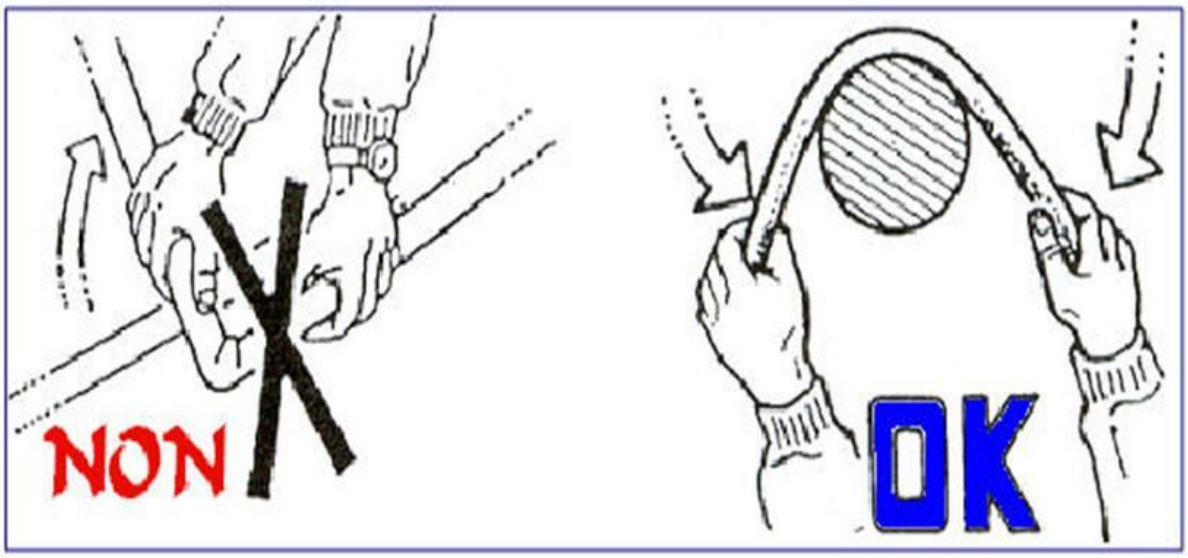

Picture Private WWW.MBSMGROUP.TN
Picture Private Copyright WWW.MBSMGROUP.TN

يمنع استعمال تيفلان أو أي مادة اخرى عند ربط النحاس ... يجب فقط سكب قطرات زيت وإحكام الغلق لأن الزيت يمنع التسرب ويمنع الأكسدة

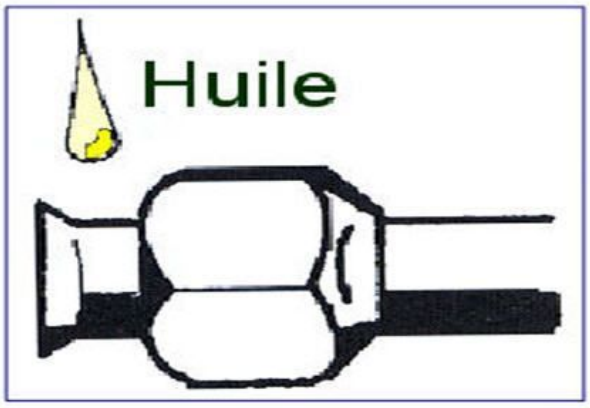

Picture Private WWW.MBSMGROUP.TN
Picture Private Copyright WWW.MBSMGROUP.TN

في أثناء عملة الربط الخارجي أو الداخلي يجب إستعمال مفكين ذوي حجمين مختلفين .. الحجم الكبير للشدّ أو للسلامة والحجم الصغير للفتح او الغلق

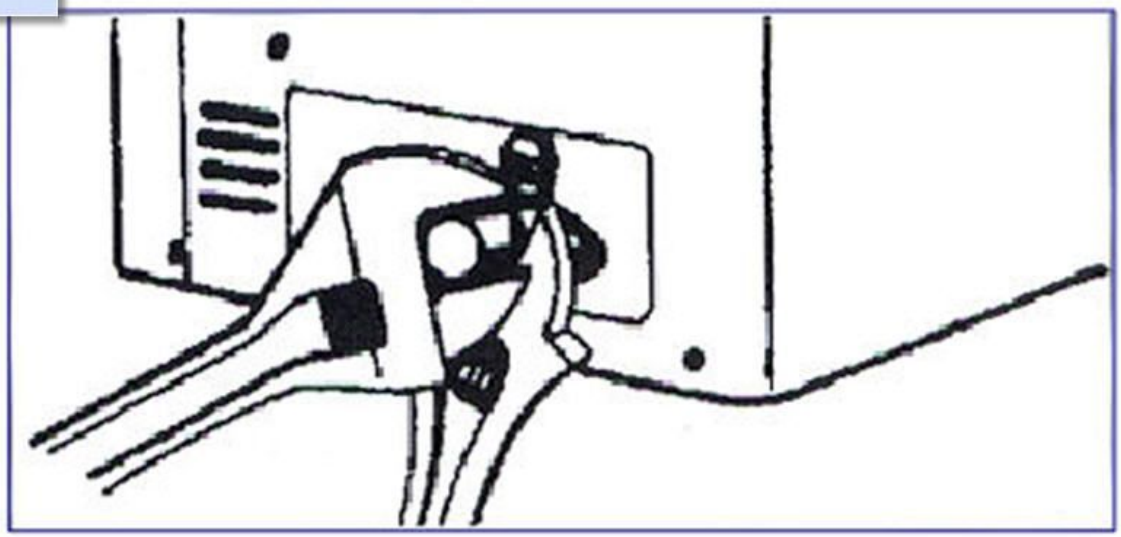

Picture Private WWW.MBSMGROUP.TN
Picture Private Copyright WWW.MBSMGROUP.TN

يجب عدم تمديد انابيب النحاس أكثر من 10 متر لتفادي تعب وتلف الضاغط ويجب في كل الحالات ضبط ضغط الغاز والتأكد من السريان السليم للسائل في أنبوب النحاس الصغير

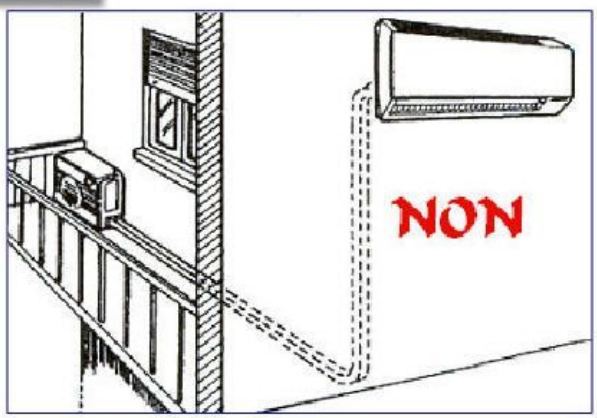

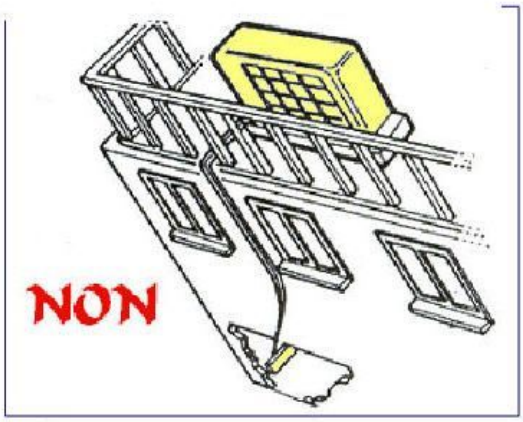

Picture Private WWW.MBSMGROUP.TN
Picture Private Copyright WWW.MBSMGROUP.TN

عندما تكون الوحدة الداخلية في وضعية سفلى من الوحدة الخارجية يجب عمل مصيدة زيت وراءها مباشرة وعندما يكون العكس يعني الوحدة الخارجية في وضعية سفلى من الوحدة الداخلية يجب عمل مصيدة زيت وراء الوحدة الخارجية مباشرة لتسهيل عودة الزيت له

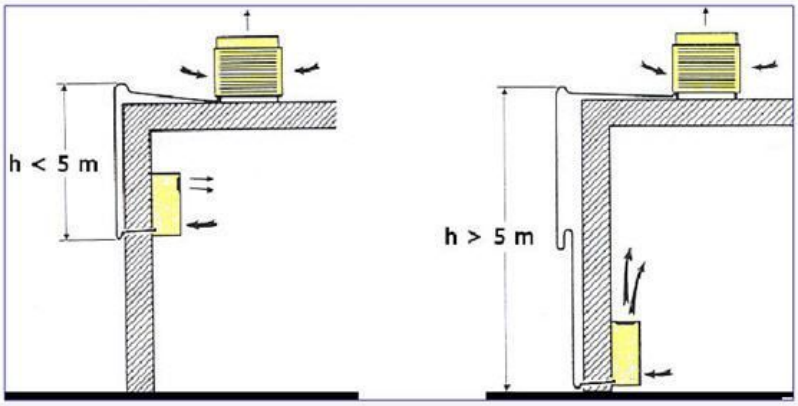

Picture Private WWW.MBSMGROUP.TN
Picture Private Copyright WWW.MBSMGROUP.TN

في حال تراكم الوحدات الخارجية يجب التفرقة بينها وجعل مساحات خلالها لتسهيل التبادل الحراري

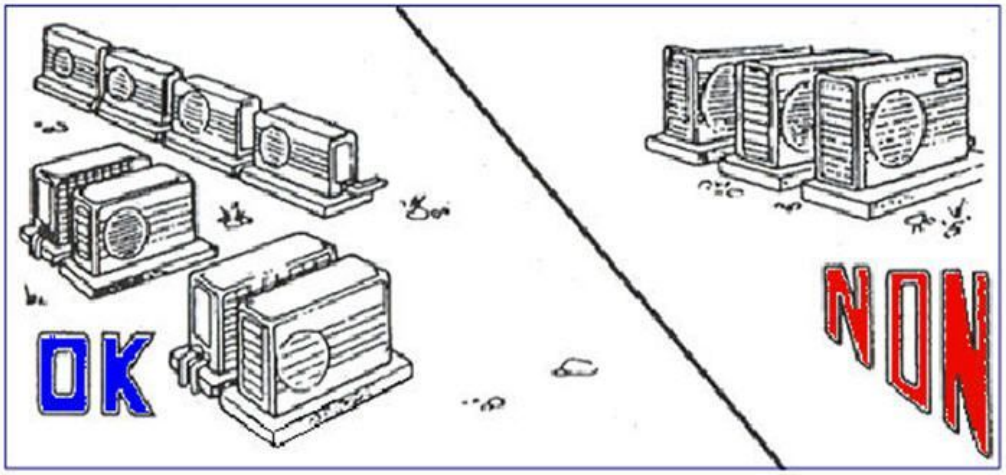

Picture Private WWW.MBSMGROUP.TN
Picture Private Copyright WWW.MBSMGROUP.TN

التأكد دائما من الوضع العازل الوحدة الخارجية وإحكام تثبيته إما على هيكل حديدي او على عازل أرضي بلاستيكي

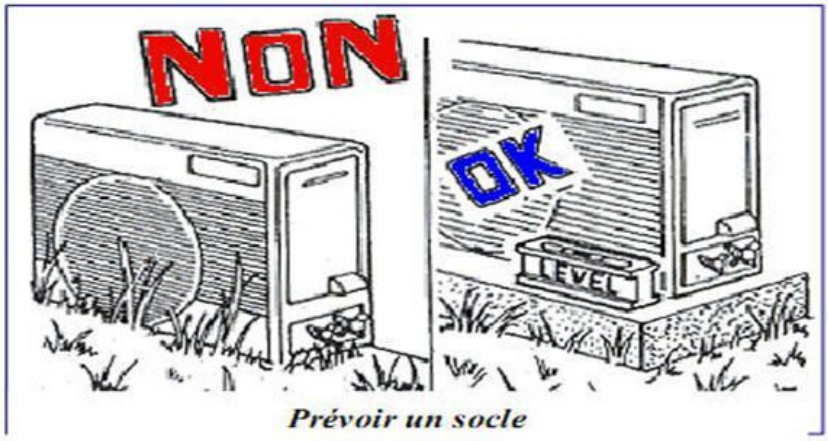

Picture Private WWW.MBSMGROUP.TN
Picture Private Copyright WWW.MBSMGROUP.TN

في خلال التركيب الاولي أو بعد اعمال الصيانة يمنع تمييل الوحدة الداخلية أو الخارجية وتثبيتها بالميزان بدرجة 0 يعني لا ميلان لأن المصنع أصلا جعل فيها ميلان منطي وصناعي مدروس

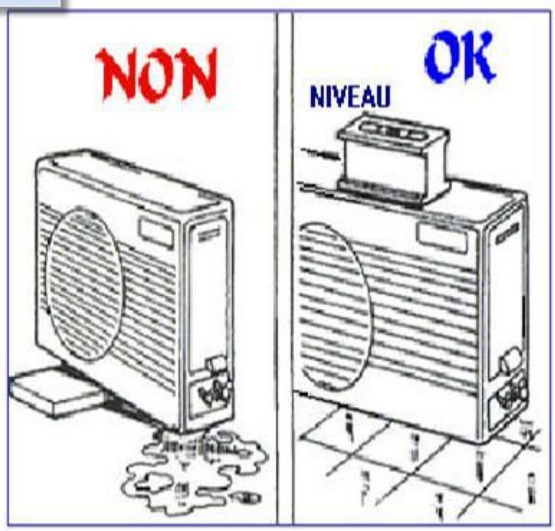

Picture Private WWW.MBSMGROUP.TN
Picture Private Copyright WWW.MBSMGROUP.TN

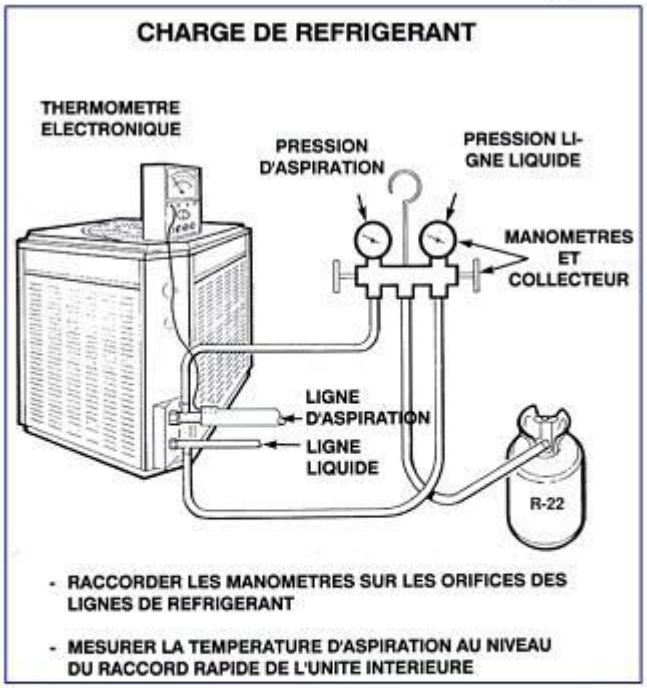

Picture Private WWW.MBSMGROUP.TN
Picture Private WWW.MBSMGROUP.TN
Picture Private Copyright WWW.MBSMGROUP.TN

يجب دائما قيس ضغط الغاز

- R22
- 4.5 BAR OU 66 psi

- R410A
- 7.5 BAR OU 109 psi

Picture Private WWW.MBSMGROUP.TN
Picture Private Copyright WWW.MBSMGROUP.TN

في حال وجود تسرب في المكيف وانعدام الغاز فيه يجب تعرية العوازل تدريجيا وفتح غطاء الوحدة الخارجية وضخ مابين 1 و2 ثم 2و5 أو 5 و12 تدريجيا من غاز الأزوط أو 22 أو 12 وتحذير من الاكسيجين لتفادي الانفجار والهواء العادي لأنه يعمل رطوبة في النحاس ثم البحث عن التسريب بالصابون ولاشي أخر ولحامه إن كان بالإمكان لأن هناك تسريبات لاتلحم

Picture Private WWW.MBSMGROUP.TN
Picture Private Copyright WWW.MBSMGROUP.TN

قبل الشحن يجب عمل سحب بأداة سحب لا تقل عن نصف حصان لمدة لا تقل عن 6 ساعات ويكون المكيف معزول عن الكهرباء داخليا وخارجيا

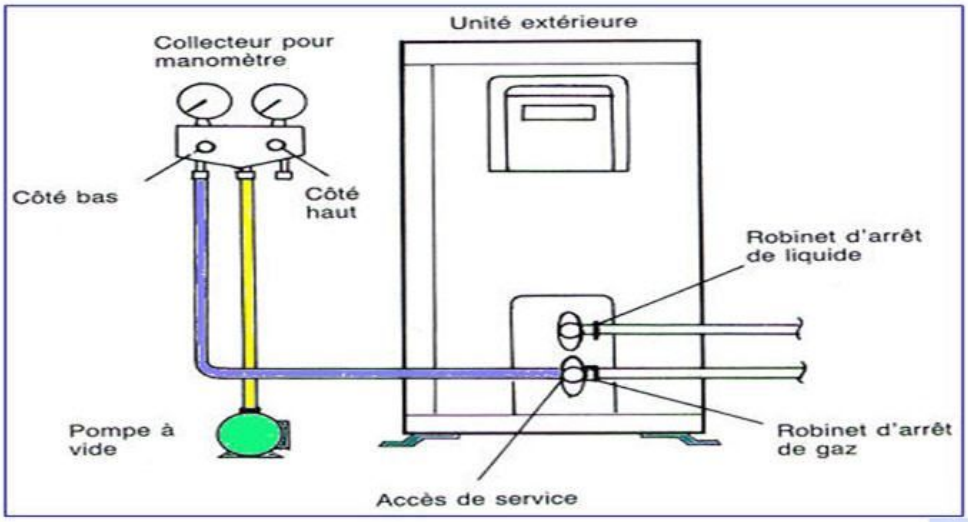

Picture Private WWW.MBSMGROUP.TN
Picture Private Copyright WWW.MBSMGROUP.TN

بعد نجاح عملية السحب يتم ربط القارورة في في الطرف الذي كانت فيه آلة السحب وضخ قليل من الغاز وتنفيس الرابط ليخرج الهواء ويحل محله الغاز تم وفي الوضعية العادية للقاروة نفتح الغاز ونترك الضاغط بدون كهرباء يأخذ ما يكفيه من الغاز ليملأ فراغ السحب ونقوم بعدها بتشغيل المكيف ونضيف الغاز تدريجيا حتى الوصول للضغط المناسب

Picture Private WWW.MBSMGROUP.TN
Picture Private Copyright WWW.MBSMGROUP.TN